INOX 45 S PROFESSIONAL

786 403

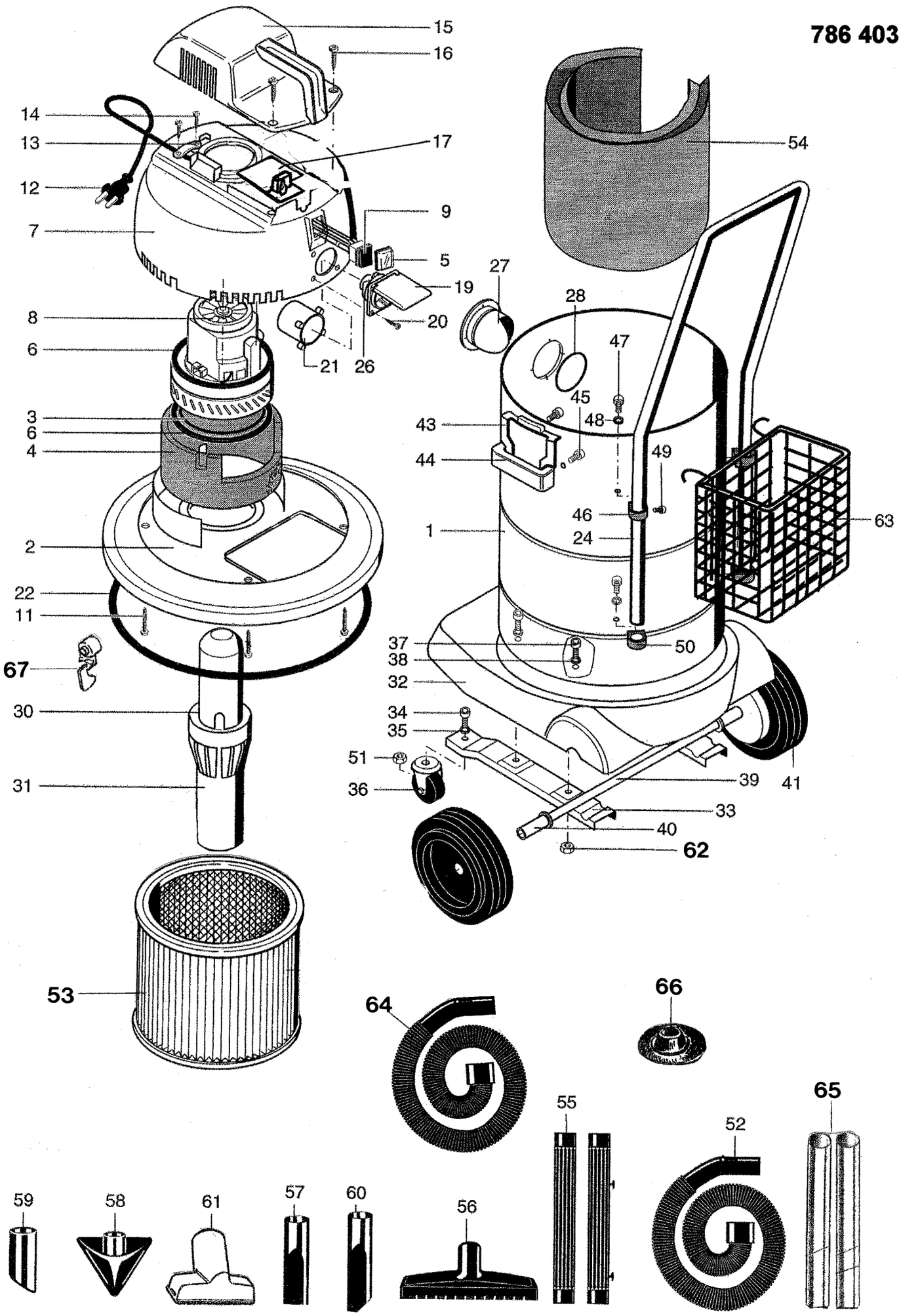

Ersatzteilliste : THOMAS INOX 45 S PROFESSIONAL / 786 403

Pos.	Teile-Nr.	Benennung	Preisgruppe
1	600 203	Saugtonne 45 Ltr.	26
2	191 128	Motorträger	19
3	109 205	Motordichtung	6
4	108 132	Auskleidung	6
5	191 312	Schutzkappe	3
6	109 170	Motordichtung	6
7	614 968	Motorabdeckung-Unterteil	13
8	100 337	DOMEL-Motor	27
9	112 173	Wippenschalter	7
11	125 326	EJOT-PT-Schraube KA 40 x 16	1
12	119 102	Anschlußkabel	12
13	191 289	Bügel für Zugentlastung	1
14	125 326	EJOT-PT-Schraube KA 40 x 16	1
15	108 250	Motorabdeckung-Oberteil	8
16	125 326	EJOT-PT-Schraube KA 40 x 16	1
17	190 602	Elektro-Platine	20
-	117 005	Europa-Klemme	2
19	614 544	Maschinensteckdose kpl. m. Aufdr.	10
20	125 445	EJOT-PT-Schraube KB 40 x 16	1
21	191 307	Schutzkappe für Steckdose	4
22	109 197	Rundschnurdichtung	5
24	192 543	Fahrbügel	14
26	109 109	Gummidichtung	3
27	191 856	Ansaugstutzen	5
28	124 099	Spannfeder	2
30	191 231	Schwimmer	5
31	191 581	Schwimmerführung	6
32	212 037	Chassis	18
33	210 045	Rollenhalter	6
34	125 338	Sechskantschraube M 8 x 20	1
35	127 154	Federscheibe A 8,2	1
36	130 093	Lenkrolle	6
37	125 372	Linsenschr. mit Kreuzschl. M 6 x 16	1
38	109 144	O-Ring	1
39	192 632	Achse	7
40	140 064	Distanzbuchse	2
41	130 090	Rad	13
43	191 858	Schnapper	5
44	116 074	Tragegriff	5
45	125 439	Linsenbl.schr.m.Torxkopf B 6,3 x 16	1
46	191 860	Haltebügel-Oberteil	4
47	125 283	Linsenblechschraube B 4,8 x 13	1

Ersatzteilliste : THOMAS INOX 45 S PROFESSIONAL / 786 403

Pos.	Teile-Nr.	Benennung	Preisgruppe
48	127 004	Scheibe A 5,3	1
49	125 053	Linsenblechschraube B 3,9 x 9,5	1
50	191 861	Haltebügel-Unterteil	4
51	126 007	Sechskantmutter M 8	1
52	139 698	Schlauch kpl.m.Luftreg.ø 50 mm	18
53	787 421	Patronenfilter	Euro 10,00
54	787 114	Filtersack 450 (5er Pack)	Euro 11,00
55	139 432	Saugrohr ohne Haken ø 50 mm	8
56	614 866	Allzweckdüse kpl.	15
57	139 441	Fugendüse	5
58	139 443	Grobschmutzdüse	6
59	139 442	abgeschrägtes Rohr	5
60	139 190	Fugendüse	5
61	139 383	Polsterdüse m. Fadenaufn.	6
62	126 090	Sechskantstopmutter M 6	2
63	192 463	Drahtzubehörkorb	19
64	139 691	Schlauch kpl.m.Luftreg. D=32mm	16
65	139 512	Saugrohr, verchromt	10
66	139 445	Siphon-Düse	5
67	191 455	Drehriegel	3