INOX 20 PROFESSIONAL

786 401

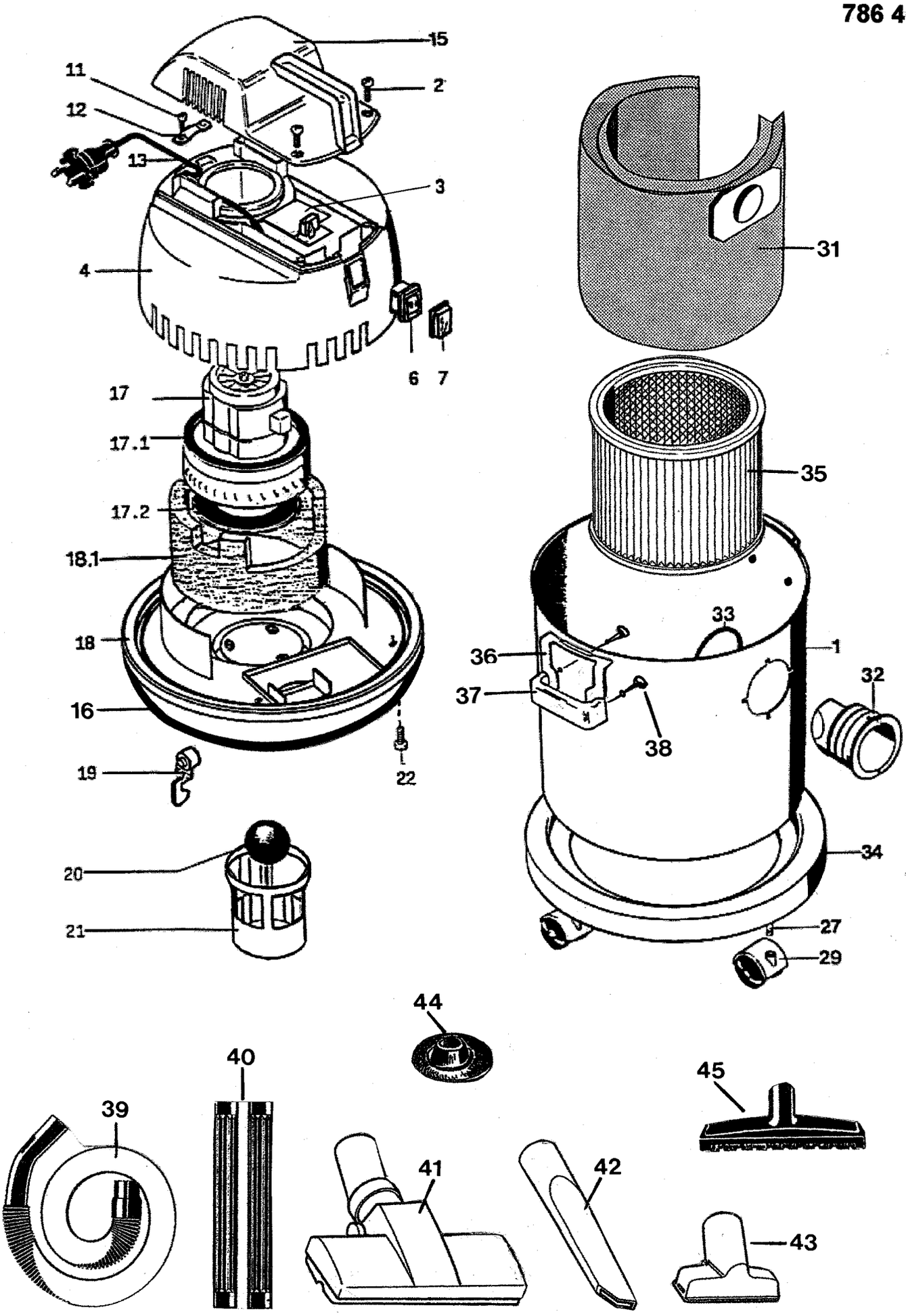

Ersatzteilliste : THOMAS INOX 20 PROFESSIONAL / 786 401

Pos.	Teile-Nr.	Benennung	Preisgruppe
1	600 194	Saugtonne kpl.	22
2	125 326	EJOT-PT-Schraube KA 40 x 16	1
3	190 602	Elektro-Platine	20
4	108 249	Motorabdeckung-Unterteil	13
6	112 173	Wippenschalter	7
7	191 312	Schutzkappe	3
11	125 326	EJOT-PT-Schraube KA 40 x 16	1
12	191 289	Bügel für Zugentlastung	1
13	119 154	Anschlußkabel + Steckh.	10
15	108 250	Motorabdeckung-Oberteil	8
16	109 196	Dichtung	4
17	100 337	Gebläse-Motor	27
17.1	109 205	Motordichtung	6
17.2	109 120	Motordichtung unten	6
18	191 929	Motorträger kpl. mit Deckel	16
18.1	108 132	Auskleidung	6
19	191 454	Drehriegel	3
20	191 417	Schwimmerkugel	4
21	191 591	Schwimmerführung	6
22	125 326	EJOT-PT-Schraube KA 40 x 16	1
27	128 180	Bolzen	3
29	130 078	Doppellenkrolle	5
31	787 100	Filtersack, 5er Pack	Euro 10,00
32	191 856	Ansaugstutzen	5
33	124 099	Spannfeder	2
34	101 137	Fußring	11
35	787 421	Patronenfilter	Euro 10,00
36	191 858	Schnapper	5
37	116 074	Tragegriff	5
38	125 439	Linsenbl.Schr.m.Torxkopf B 6,3x16	1
39	139 691	Schlauch kpl.m.Luftreg. D=32mm	16
40	139 631	Saugrohr D=32mm	7
41	139 474	Teppichdüse	16
42	139 190	Fugendüse	5
43	139 383	Polsterdüse m. Fadenaufnehmer	6
44	139 445	Siphon-Düse	5
45	614 866	Allzweckdüse kpl.	15